Ex II 2G

PATENTED

LOW EMISSION

ROSAUTO® 45° 1979 2024

EUR D'AÉROGRAPHES À SOLVANT
À **FAIBLES ÉMISSIONS**

LOW EMISSION

LAVEUR D'AÉROGRAPHES À SOLVANT À FAIBLES ÉMISSIONS

Ce laveur de pistolet, grâce à la faible circulation de l'air dans la zone de travail, retient une grande partie des gaz, en particulier les plus volatils (par exemple l'acétone) qui sont également les plus importants pour un bon lavage. De cette manière, les gaz retenus ne sont pas dispersés dans l'atmosphère, mais reviennent par condensation dans le bidon du solvant de recirculation, augmentant ainsi la quantité, la qualité et la clarté du solvant pour le prélavage ultérieur des pistolets (en particulier pour les machines automatiques).

La machine permet diverses possibilités d'utilisation avec des niveaux de consommation et d'émissions conséquents. Dans tous les cas, elle garantit au moins 30% d'économie par rapport aux machines traditionnelles. S'il est utilisé correctement, le laveur pour pistolets permet d'économiser jusqu'à 60 % de solvant et de réduire les émissions de 80 %.

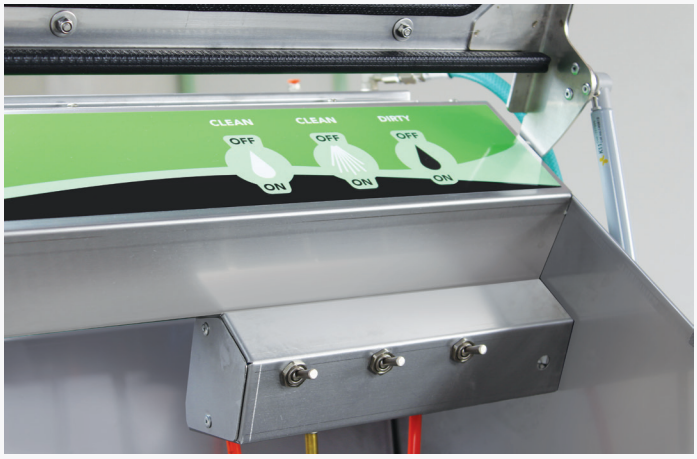

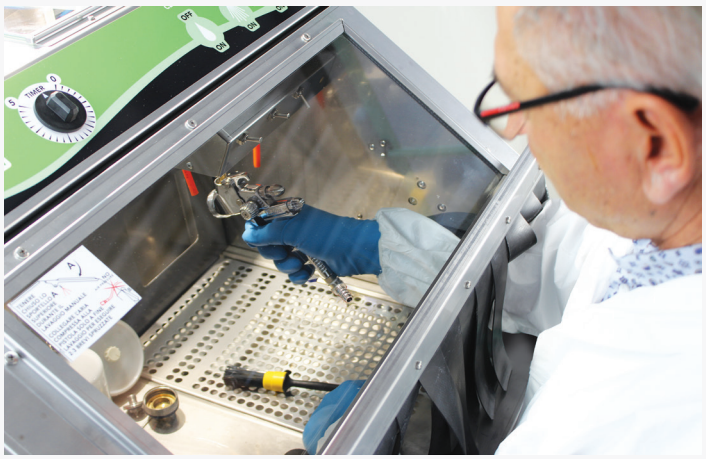

SYSTÈME DE LAVAGE AUTOMATIQUE APPROUVÉ PAR LES PRODUCTEURS DE PISTOLETS NUMÉRIQUES (ET NON NUMÉRIQUES)

[JUSQU'À 2 AÉROGRAPHES AVEC ACCESSOIRES SIMULTANÉMENT]

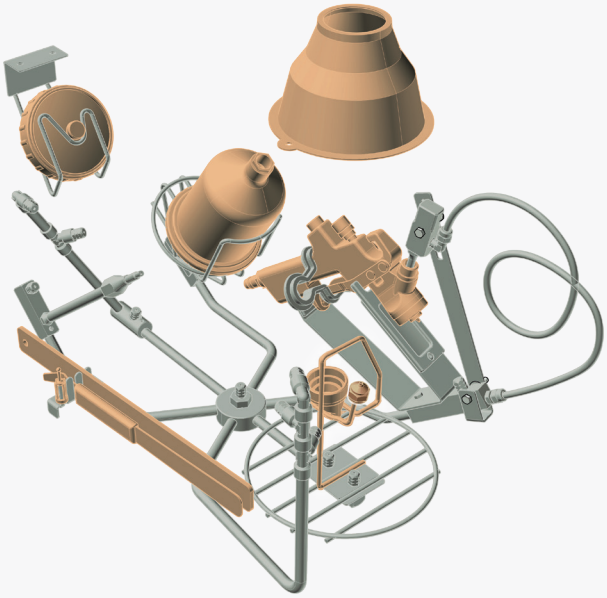

LOW EMISSION

LES MODÈLES

MOD. LEW 15

MANUEL À SOLVANT

Pompe de recirculation, injecteur de rinçage au solvant propre, pompe pour distributeur de solvant propre.

DONNÉES TECHNIQUE
540 x 710 x H1540 mm

TUYAU D'ÉVACUATION
Ø 120 mm

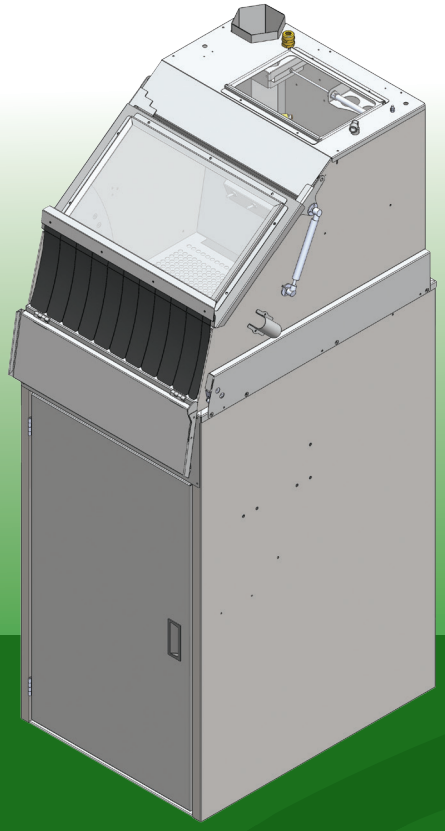

MOD. LEW 35D

AUTOMATIQUE ET MANUEL À SOLVANT
Lavage automatique avec recirculation, pompe de recirculation, injecteur de rinçage au solvant propre, pompe pour distributeur de solvant propre.

DONNÉES TECHNIQUE
692 x 710 x H1540 mm

TUYAU D'ÉVACUATION
Ø 150 mm

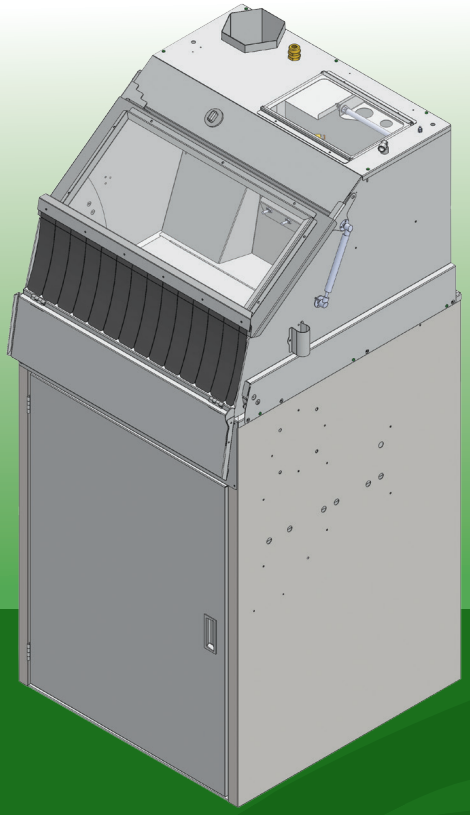

POURQUOI CHOISIR

LOW EMISSION

Plus le solvant reste à l'état liquide et MOINS DE GAZ EST ÉVACUÉ DANS L'ATMOSPHÈRE, comme l'acétone qui est très volatile

Dans le réservoir interne, il reste PLUS DE SOLVANT DE RECIRCULATION et beaucoup moins de résidus de peinture, ce qui est plus efficace pour les prélavages suivants du pistolet

L'air comprimé ne doit être raccordé au pistolet de pulvérisation qu'à la fin du lavage manuel pour effectuer 2-3 brèves pulvérisations

PLUS DE PROTECTION pour l'opérateur contre les projections et les vapeurs dans l'air

OPTION RECOMMANDÉE
LAMPE ATEX EXTÉRIEURE
pour l'éclairage interne
avec allumage automatique
à l'ouverture du capot

WASHING SOLUTIONS
LEADER FROM 1979

Depuis plus de 40 ans, Rosauto conçoit et fabrique des laveurs pour pistolets et des laveurs de pièces de haute qualité en conjuguant l'histoire et l'innovation

www.graficideale.it

POMPES À DIAPHRAGME ROSAUTO

FIABILITÉ PENDANT PLUS DE 30 ANNÉES

Ex II 2G

POMPES PA

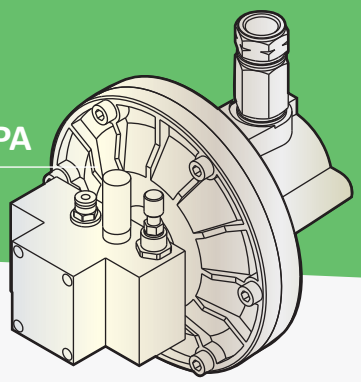

POMPES MP

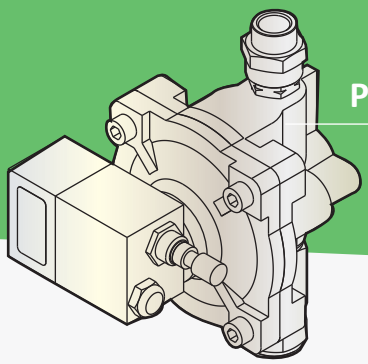

ROSAUTO® 45° 1979 2024

Via Lungochiampo, 53
36054 Montebello Vicentino - (VI) Italy
Tel. +39 0444 648966 - Fax +39 0444 648960 E-mail
rosauto@rosauto.it
www.rosauto.it